Государственное бюджетное дошкольное образовательное учреждение
детский сад № 81 присмотра и оздоровления Красногвардейского района
Санкт-Петербурга

НАРОДНАЯ КУКЛА

Практическое пособие для педагогов ДОУ

Задворная М.С. зам. зав. по УВР.
Иванова Л.П., воспитатель

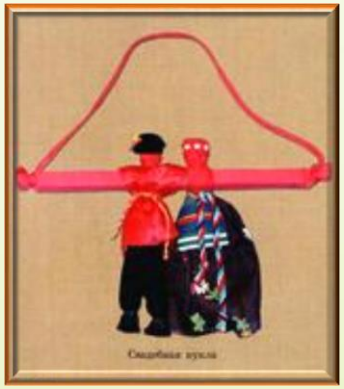

- **Обрядовые:** они имели ритуальное назначение, участвовали в народных обрядах . Некоторых обрядовых кукол почитали и ставили в избе, в красный угол.

- **Обереги:** куклы магического характера, выполняли роль оберегов от зла. Оберег – амулет или волшебное заклинание, спасающее человека от различных опасностей, а также предмет, на который заклинание наговорено и который носят на теле в качестве талисмана.

- **Игровые:** предназначались для забавы детям.

- Считалось, что при изготовлении *обрядовых* кукол недопустимо использовать колющие и режущие предметы. Поэтому тряпочки и нитки для кукол нужно было не резать, а рвать.

- Подрастая, дети тоже начинали сами вертеть таких кукол. Во многих домах их насчитывали десятками, и считалось, что они приносили удачу и богатство, сулили богатый урожай и были символами продолжения рода. Многие куклы передавались от матери к дочке, а дальше внучке и правнучке.

- Куклы младенчества (от 0 до 3 лет). Это кукла, которую будущая мама шьет для своего еще не родившегося ребеночка. Обычно ее изготавливали из поношенной чистой домотканины, вобравшей в себя тепло изготовивших ее рук. Считалось, что с родным, домашним материалом ребенку передается частичка жизненной силы, необходимой в этот период жизни. Такая кукла помогает развивать тактильные ощущения, а также ребенок мог просто поточить об нее первые зубки.

- Куклы раннего детства (4-6 лет). В этот период своей жизни ребенок при помощи взрослого уже мог изготовить простейшую тряпичную куклу.

Спиридон Солнцеворот
25 декабря

- 24-25 декабря происходит «поворот солнца на лето, зимы на мороз», то есть прибавление светового дня.
- Спиридон - существо, поворачивающее Солнце, отвечающее за прибытие солнечных дней, за наступление зимних святок. Спиридон поворотом колеса может полностью изменить жизнь в нужную сторону.
- Соответственно руки должны хорошо держать Солнце (чтоб не выпало).

Кукла «День и ночь» – изготавливалась под Новый год. Считалось, что кукла днем и ночью охраняет дом. День и Ночь — куклы-обереги жилища. Днем выставляли вперед светлую, а ночью — темную. Куклы связаны одной ниточкой и представляют собой единую цельную композицию.

Коляда

Коляда - славянский праздник зимнего солнцеворота и одноименный бог. Знаменует сезонный поворот, прибытие света, умирание старого, приход сильного, молодого. В день зимнего солнцестояния (22 декабря) в дома приносили снопы и куклы и пели песни - колядки с пожеланиями благополучия дому и с просьбами о подарках - караваев и пирогов, суля скупым бедность. Колядующие наряжаются медведем, конем, козой, коровой, а это древний символ изобилия.

Коза и медведь - непременные участники святочного рождественского обхода дворов, ряжения, так как эти животные у славян издавна связаны с культом плодородия.

Коза была символом жизненной силы, и эту силу она должна была принести хозяину избы и его земле, полю, чтобы лучше родился хлеб.

Коза – это амулет хорошего настроения. «Коза» - всегда весела, всегда беспечна. Она помогает очень серьезным людям посмотреть на мир немного веселее, она помогает чуть отстраненнее взглянуть на свои проблемы.

Масленица

(Лихорадки-Лихоманки, Масленица)

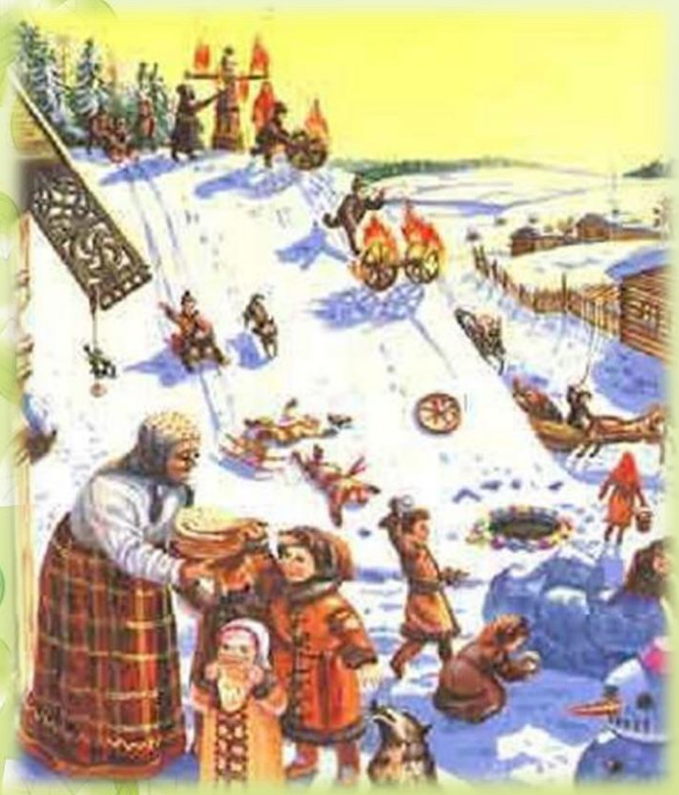

- За семь недель до Пасхи справляют Масленицу. Это - веселые проводы зимы, озаренные радостным ожиданием близкого тепла, весеннего обновления природы. Блины, непременный атрибут масленицы, имеют ритуальное значение: круглые, румяные, горячие, они являют собой символ солнца, которое все ярче разгорается, удлиняя дни. Само слово «масленица» появилось в XVI веке. Масленицу в народе так любили, что, кроме многочисленных ласковых имен для всей недели («касаточка», «сахарные уста», «целовальница»), придумали названия и для каждого из семи дней. Дни были строго расписаны: кто к кому в гости ходит, кто кого угощает.

Кукла «Санница»

Куклу «Санницу» девочки катали на Масленицу с горок и считалось, чем дальше кукла «Санница» прокатится, тем длиннее вырастет лен и тем лучше будут льняные холсты.

- Маленьких **кукол-масленицу** делали очень просто: обыкновенные веточки связывали традиционным способом, получались ручки, потом специальным шнурочком навязывалась голова, а затем навязывалось огромное количество разных цветных лоскуточков - и куколка-масленица готова. В нее дети играли всего одну неделю, а потом, в Прощеное воскресенье, когда сжигали огромную Масленицу, туда же кидали эту куклу.

Купавка

«Купавки» с ленточками на руках «жили» всего один день. Делали их в дни начала купания на праздники Аграфены Купальницы и Ивана Купалы (6 и 7 июля по новому стилю), чтобы сплавить по воде.

Считалось, что вместе с куклой уплывут от людей и недуги, и несчастья.

Домашняя Масленица

Её называли дочкой Масленицы или её младшей сестрой. Она представляет собой небольшую, высотой 20 – 25 сантиметров, соломенную или лыковую куклу с белым тряпичным лицом. Домашняя Масленица символизировала крепкий достаток и здоровое потомство молодой семьи. Она считалась сильным оберегом жилища, выполняя заветы хозяев дома. Хранили эту куклу в красном углу или у входа в жилище.

12 лихорадок (лиходеек, лихоманок)

Специально для сжигания делались и другие куколки – лихорадки. Одевали лихорадок покрасившее, поярче, чтобы кукла точно понравилась болезни-демонице.

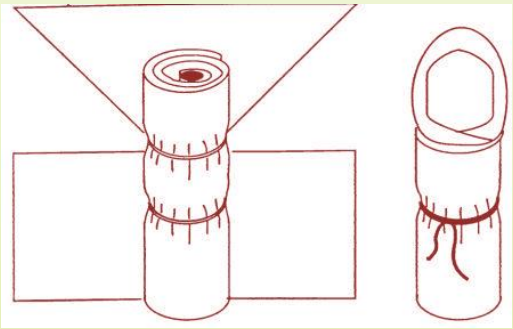

Сгорая на костре кукла-лихоманка якобы уносила – выманивала из дома беду.

Ровно год был отпущен оберегу, который назывался «12 лихорадок». Делали его в виде 12 фигурок, подвешенных на красной нитке над печкой, чтобы отпугивать приносящих болезни демонов-трясовиц, которых звали Дряхлея, Глупея, Глядея, Ленея, Немея, Ледея, Трясея, Дремлея, Огнея, Ветрея, Желтея и Авея.

Праздник Сороки и куклы для этого праздника

(Мартинички, Веснянка, Птица-Радость, Птички)

9 (22) марта - Праздник "Сороки" - весеннее равноденствие.
Считается, что в этот день прилетают жаворонки и кулики. В этот день пекли из теста изображения жаворонков, обмазывали их мёдом, золотили им головы и крылья. Птичек раздавали детям, и те с криком и звонким смехом бежали закликать жаворонков, а с ними и весну. Для этого печеных жаворонков насаживали на длинные палки и выбегали с ними на пригорки или насаживали птичек на шесты, на палки плетня и т.п. и, сбившись в кучу, что есть силы кричали:

Жаворонки, прилетите,
Студену зиму унесите,
Теплу весну принесите:
Зима нам надоела,
Весь хлеб у нас поела!

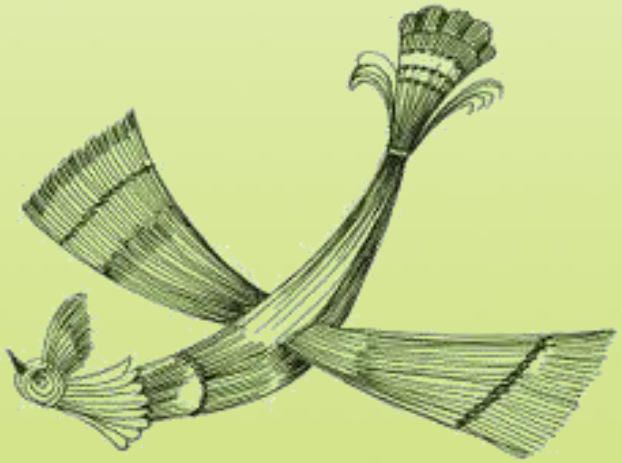

Кукла Птица-Радость

Ее делали во время заклика Весны.
Женщины с девочками выходили в поле кликали Весну, если в это время птица садилась на женщину, то считали, что в этот год она будет счастливой.

Мартинички

Мартинички - это соединенные пояском две куколки, скрученные из ниток – белая и красная, мужская и женская. Кукол вязали парами: из белых ниток – символ уходящей зимы, из красных – символ весны и жаркого солнца. Название Мартинички уже указывает, что делалась эта кукла в марте. Ею «закликали» весну, приближали ее начало, праздновали и радовались ее приходу. Мартинички прикалывали к одежде, привязывали к пояскам, их развешивали в доме и во дворе на ветвях деревьев.

Экспозиция **Музея кукол «Берегиня» ГБДОУ д/с № 81** посвящена русским традиционным обрядам и праздникам: встрече Рождества, Пасхи, обрядам колядования, святочным играм, традиционной русской ярмарке. Выполненные по этнографическим образцам, эти куклы рассказывают посетителям о значении обрядовой куклы, о способах их изготовления.

Ссылки на сайты о народной кукле:

- http://www.rukukla.ru/
- http://www.10ruk.ru./obuch.htm
- http://community.livejournal.com/tn_kukla/
- http://handmade.idvz.ru/forum/forum_posts.asp?TID=564&PN=0&TPN=5
- http://dolyna.kiev.ua/node/286
- http://arida.gallery.ru/watch?ph=gAO-pL1H#feature=topscroll
- http://gimn-65.narod.ru/Str_kr_f_kukl.htm